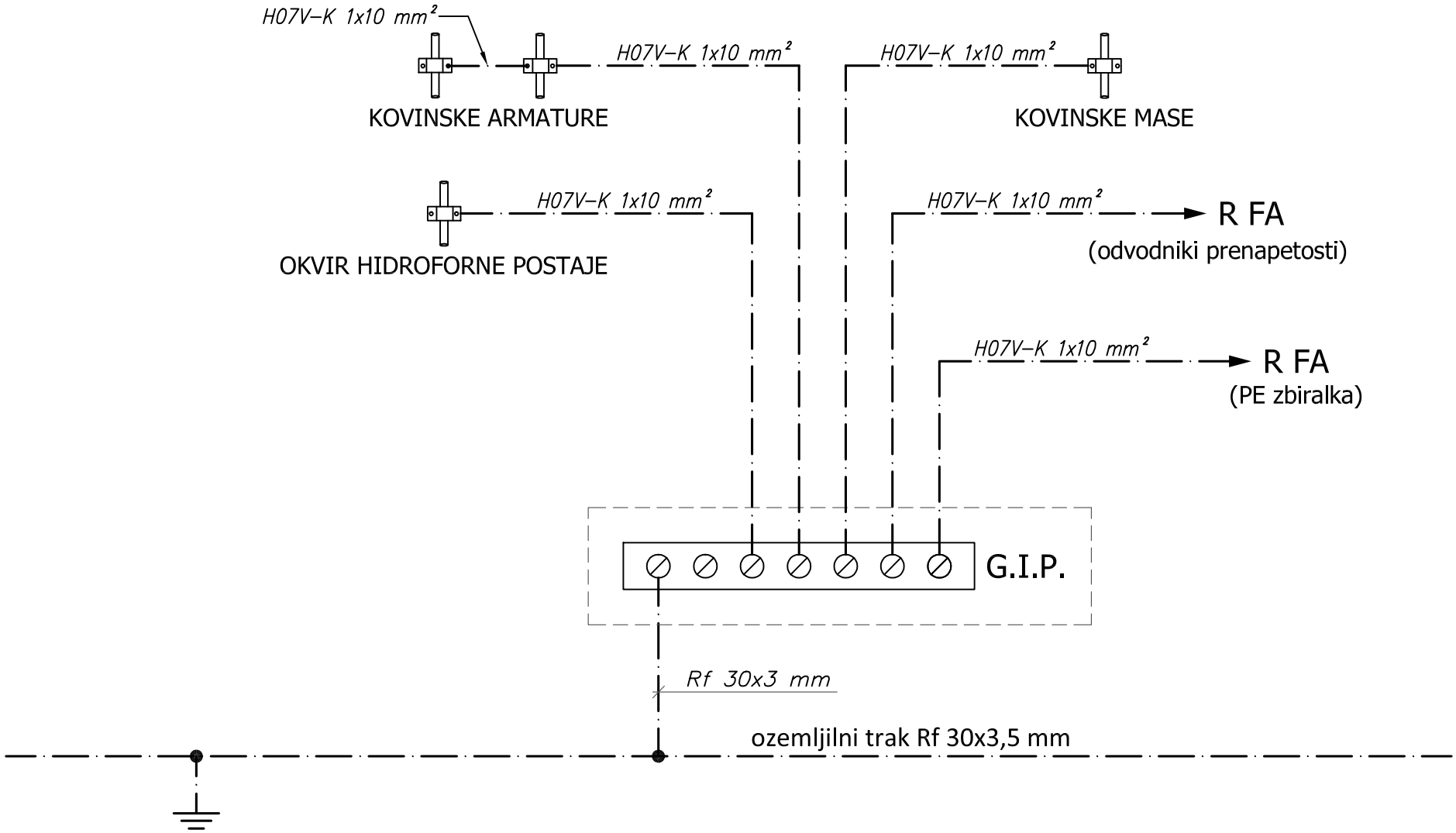

Klima 2000 d.o.o. projektiranje, inženiring nadzor, meritve, trgovina Prvomajska 37 5000 Nova Gorica	Investitor: OBČINA KANAL OB SOČI Trg svobode 23, 5213 Kanal	Vrsta načrta: 4-NAČRT ELEKTRIČNIH INSTALACIJ IN ELEKTRIČNE OPREME Vrsta tehnične dokumentacije: PZI – projekt za izvedbo		Odg. projektant: PRIMOŽ POJE u.d.i.e. E-1384 Projektant: TOMAŽ VRČON i.e.			
	Objekt: FILTRACIJA AVČE	Vsebina: SHEMA IZENAČEVANJA POTENCIALOV	Št. načrta: **3211K-E**	Datum: junij 2016	Merilo:	List: 4.5.6	Stran: 1/1